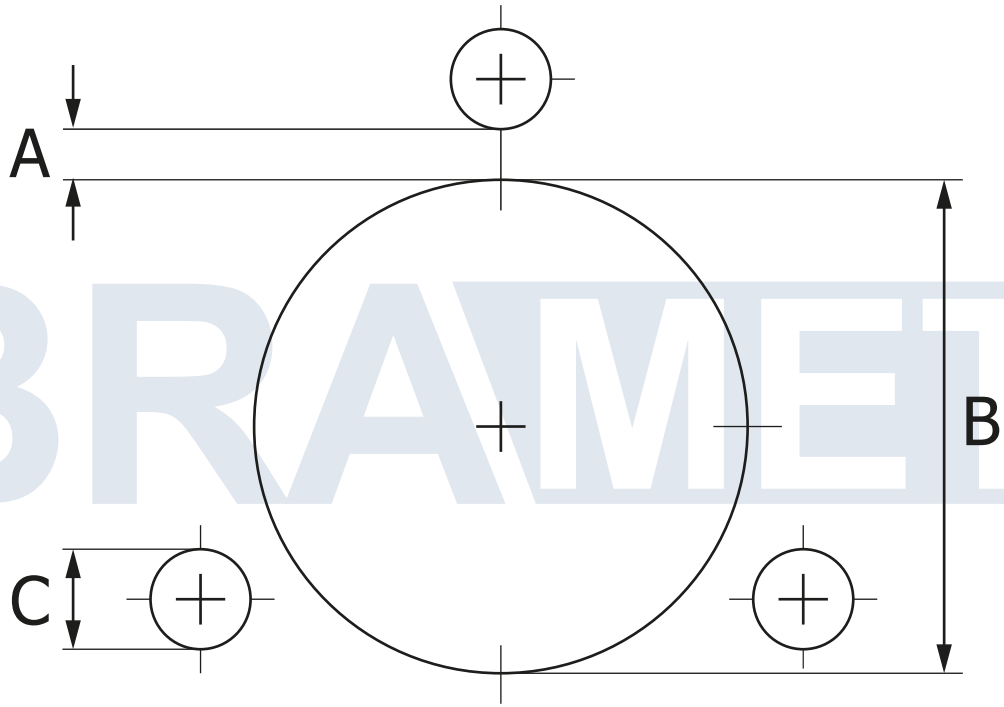

FIBRAMETAL